Restagraf
1 Allée des Bouleaux -F-95110 SANNOIS
+33 (0)1 39 98 55 00
info@restagraf.com

ÉCROU PLASTIQUE Ø 5 mm CARÉNAGE SOUS MOTEUR



Code article	Nb de références	Nb de pièces	Conditionnement
130220	1	6	SACHET

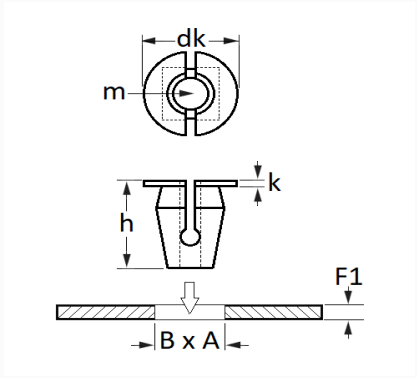

Informations techniques	
dk	8 mm
k	7.5 mm
h	18.7 mm
m	Vis Matériaux Tendres Ø 5 mm
B	7.5 mm
A	11.5 mm
F1	2 → 5.5 mm

Matières
POLYAMIDE 66

Correspondances constructeurs*			
FORD Finis	1310863	FORD N° Technique	W710219S300

* Informations non contractuelles données à titre indicatif