Restagraf
1 Allée des Bouleaux -F-95110 SANNOIS
+33 (0)1 39 98 55 00
info@restagraf.com

RIVET PLASTIQUE Ø 8 mm BOUCLIER



Code article	Nb de références	Nb de pièces	Conditionnement
130205	1	8	SACHET

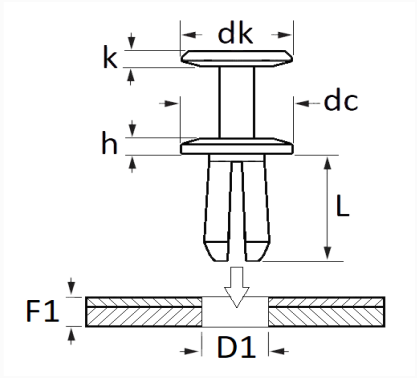

Informations techniques	
dk	15 mm
k	1.8 mm
dc	20 mm
h	3 mm
L	11 mm
D1	8,5 mm
F1	2.5 → 5 mm

Matières
POLYAMIDE 6

Correspondances constructeurs*			
HONDA	91512SX0003	HONDA	91512SX00032

Correspondances constructeurs*			
MAZDA	KD5351833	TOYOTA / LEXUS	9046708217

* Informations non contractuelles données à titre indicatif