1 Allée des Bouleaux -F-95110 SANNOIS
+33 (0)1 39 98 55 00
info@restagraf.com

AGRAFE DE PANNEAU Ø 8,2 mm

Code article	Nb de références	Nb de pièces	Conditionnement
130142	1	15	SACHET

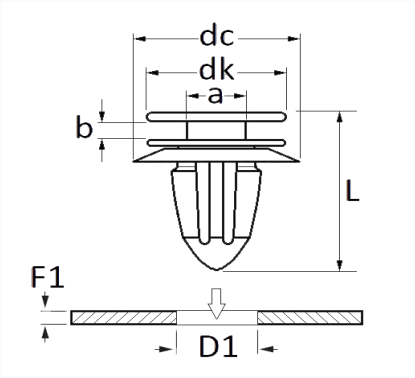

Informations techniques	
dk	13 mm
dc	17.5 mm
b	2.9 mm
a	4.5 mm
L	19.5 mm
D1	8.2 mm
F1	0.67 → 1.5 mm

Matières
POLYACETAL ET ELASTOMERE