1 Allée des Bouleaux -F-95110 SANNOIS
+33 (0)1 39 98 55 00
info@restagraf.com

AGRAFE DE PANNEAU Ø 8 mm GARNITURE DE PORTE



Code article	Nb de références	Nb de pièces	Conditionnement
130125	1	8	SACHET

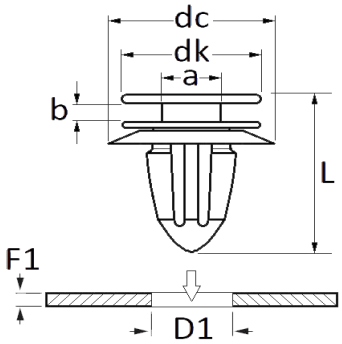

Informations techniques	
dk	22.5 mm
dc	18 mm
b	2.6 mm
a	6 mm
L	25.4 mm
D1	8 mm
F1	0.65 → 1.9 mm

Matières
POLYACETAL ET ELASTOMERE

Correspondances constructeurs*	
FIAT	52034852

* Informations non contractuelles données à titre indicatif