1 Allée des Bouleaux -F-95110 SANNOIS
+33 (0)1 39 98 55 00
info@restagraf.com

OBTURATEUR À VISSER Ø 5 → 16 mm

Code article	Nb de références	Nb de pièces	Conditionnement
998	5	20	SACHET
220998	5	5	BLISTER

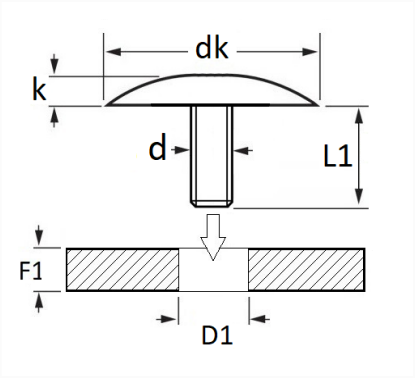

Informations techniques	
dk	22 mm
k	4.5 mm
L1	14 mm
d	M5 x 0.80
D1	5 → 16 mm
F1	0.7 → 8 mm

Matières
ACIER INOXYDABLE Z11CN18.8