1 Allée des Bouleaux -F-95110 SANNOIS
+33 (0)1 39 98 55 00
info@restagraf.com

AGRAFE SUPPORT DE CONNECTEUR 6,2 X 12,2 mm



Code article	Nb de références	Nb de pièces	Conditionnement
12677	1	8	SACHET

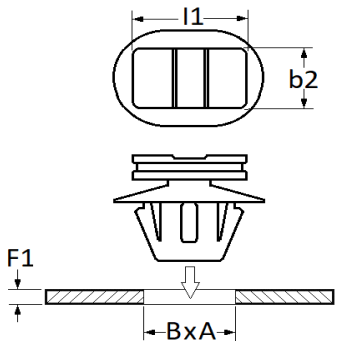

Informations techniques	
I1	15.95 mm
b2	10.5 mm
B	6.2 mm
A	12.2 mm
F1	0.7 → 6 mm

Matières
POLYAMIDE 66 ZYTEL

Correspondances constructeurs*			
CITROËN - PEUGEOT	8227F0	DS AUTOMOBILES	8227F0

Correspondances constructeurs*			
OPEL (GM) N° de Pièce	3639795	OPEL (Stellantis)	8227F0

* Informations non contractuelles données à titre indicatif