1 Allée des Bouleaux -F-95110 SANNOIS
+33 (0)1 39 98 55 00
info@restagraf.com

CALE ADHÉSIVE 8 x 16 x 5 mm PARE-BRISE

Code article	Nb de références	Nb de pièces	Conditionnement
11869	1	12	SACHET

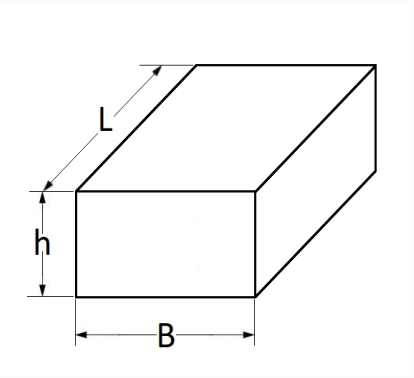

Informations techniques	
L	16 mm
B	8 mm
h	5 mm

Matières
ETHYLENE PROPYLENE DIENE MONO.

Correspondances constructeurs*			
FIAT	6000618659	NISSAN	7682800QAC

Correspondances constructeurs*			
OPEL (GM) N° Catalogue	4414636	OPEL (GM) N° de Pièce	91166558
RENAULT	8200031374	RENAULT	823940048R

* Informations non contractuelles données à titre indicatif