1 Allée des Bouleaux -F-95110 SANNOIS
+33 (0)1 39 98 55 00
info@restagraf.com

RIVET TÉTINE MULTI-SERRAGE Ø 4 x 15 mm



Code article	Nb de références	Nb de pièces	Conditionnement
11306	1	4	SACHET

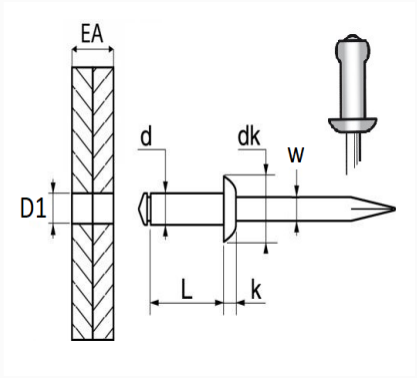

Informations techniques	
d	5 mm
L	14 mm
dk	14 mm
k	2.7 mm
w	2.27 mm
EA	2 → 6 mm
D1	5.3 → 5.4 mm

Matières
ALU-POLYAMIDE

Correspondances constructeurs*			
NISSAN	96048AX600	RENAULT	265Z90142R

* Informations non contractuelles données à titre indicatif