1 Allée des Bouleaux -F-95110 SANNOIS
+33 (0)1 39 98 55 00
info@restagraf.com

JOINT DE BOUCHON DE VIDANGE Ø 20 X 26 X 2,1 mm ACIER ROND



Code article	Nb de références	Nb de pièces	Conditionnement
7456	1	10	SACHET
227456	1	2	BLISTER

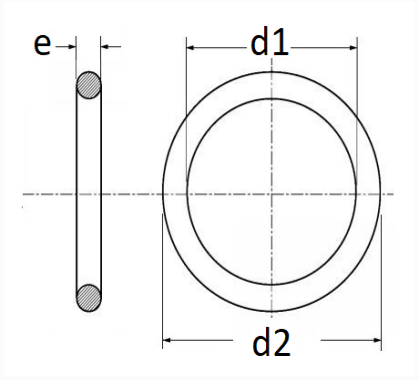

Informations techniques	
d1	20 mm
d2	26 mm
e	2.1 mm

Matières
ACIER

Correspondances constructeurs*	
SUBARU	11126AA000

* Informations non contractuelles données à titre indicatif