1 Allée des Bouleaux -F-95110 SANNOIS
+33 (0)1 39 98 55 00
info@restagraf.com

GOUPILLE FENDUE Ø 6 X 70 mm DIN 94



Code article	Nb de références	Nb de pièces	Conditionnement
965	1	15	SACHET
40516	1	50	BOÎTE

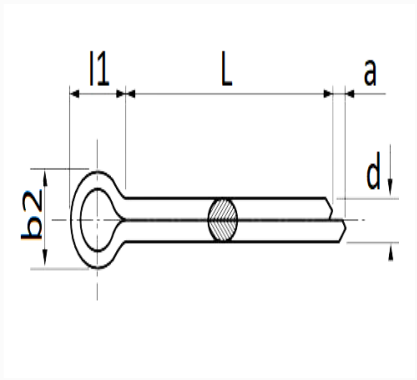

Informations techniques	
L	68.75 → 71.25 mm
b2	10.3 → 11.8 mm
l1	12.6 mm
d	5.7 → 5.9 mm
a	2 → 4 mm

Matières
ACIER