1 Allée des Bouleaux -F-95110 SANNOIS
+33 (0)1 39 98 55 00
info@restagraf.com

OBTURATEUR À VISSER Ø 5 → 22 mm



Code article	Nb de références	Nb de pièces	Conditionnement
964	5	3	SACHET
220964	5	1	BLISTER

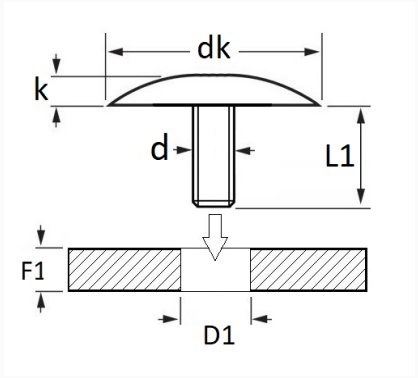

Informations techniques	
dk	30 mm
k	5 mm
L1	14 mm
d	M5 x 0.80
D1	5 → 22 mm
F1	0.7 → 8 mm

Matières
ACIER