1 Allée des Bouleaux -F-95110 SANNOIS
+33 (0)1 39 98 55 00
info@restagraf.com

GOUPILLE ÉLASTIQUE Ø 7 X 49 mm CHARNIÈRE DE PORTE

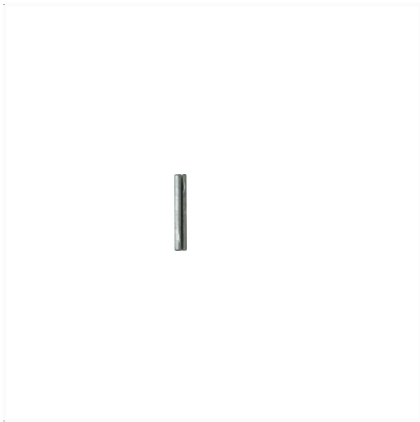

Code article	Nb de références	Nb de pièces	Conditionnement
937	1	10	SACHET

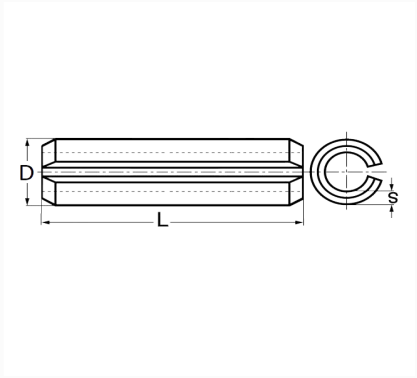

Informations techniques	
L	49 mm
D	7.3 mm
s	1.2 mm

Matières
ACIER XC75

Correspondances constructeurs*	
CITROËN - PEUGEOT	904431

* Informations non contractuelles données à titre indicatif