1 Allée des Bouleaux -F-95110 SANNOIS
+33 (0)1 39 98 55 00
info@restagraf.com

JEU DE GOUPILLE ÉLASTIQUE Ø 3 X 50 + 5 X 50 mm AXES DE CARDAN

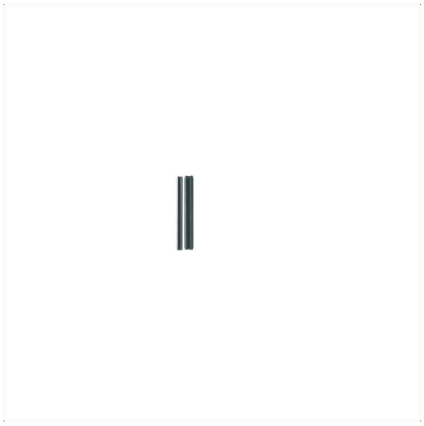

Code article	Nb de références	Nb de pièces	Conditionnement
929	2	20	SACHET

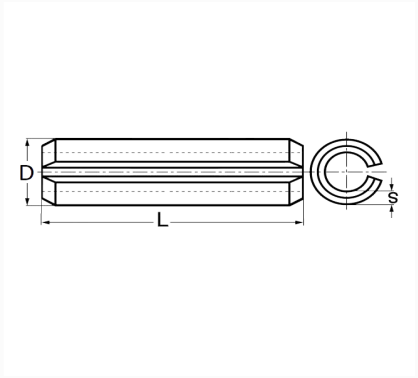

Informations techniques	
L	50 mm
D	3 - 5 mm
s	0.6 - 1 mm