1 Allée des Bouleaux -F-95110 SANNOIS
+33 (0)1 39 98 55 00
info@restagraf.com

GOUPILLE ÉLASTIQUE Ø 3 X 25 mm ISO 8752

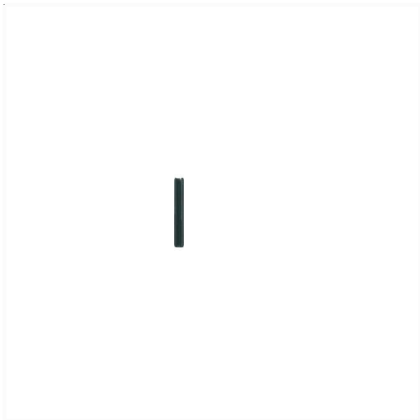

Code article	Nb de références	Nb de pièces	Conditionnement
912	1	50	SACHET

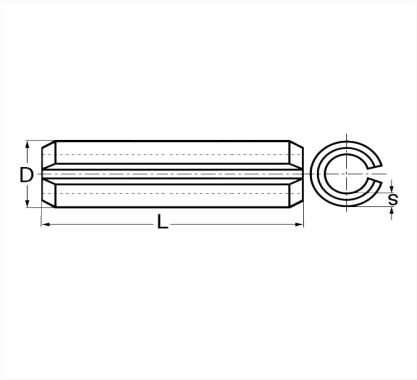

Informations techniques	
L	25 mm
D	3.4 mm
s	0.6 mm

Matières
ACIER XC75