1 Allée des Bouleaux -F-95110 SANNOIS
+33 (0)1 39 98 55 00
info@restagraf.com

RIVET ALU TÊTE LARGE Ø 6 X 14 mm HAUT-PARLEUR



Code article	Nb de références	Nb de pièces	Conditionnement
228460	1	3	BLISTER
11689	1	20	SACHET

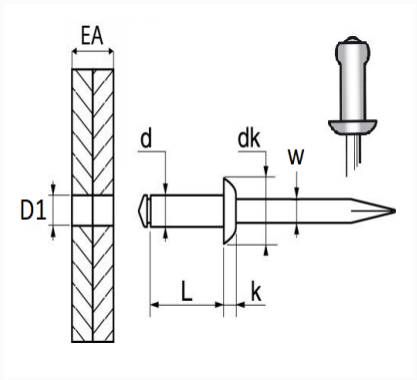

Informations techniques	
d	5.9 mm
L	14 mm
dk	16 mm
k	1.8 mm
w	3.2 mm
EA	2.9 → 10 mm
D1	6.2 mm

Matières
CORPS ALU / TIGE ACIER

Correspondances constructeurs*			
NISSAN	7489100Q0A	RENAULT	7703072394

* Informations non contractuelles données à titre indicatif