1 Allée des Bouleaux -F-95110 SANNOIS
+33 (0)1 39 98 55 00
info@restagraf.com

RIVETS ÉPANOUIS Ø 4 X 16 mm AVEC ASSORTIMENT DE 8 CHAPO® (NON ASSEMBLÉ) POUR PLAQUE D'IMMATRICULATION



Code article	Nb de références	Nb de pièces	Conditionnement
228447	4	6	BLISTER

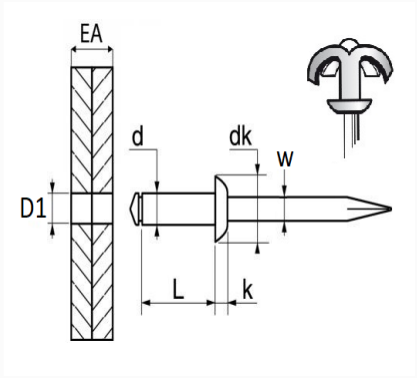

Informations techniques	
d	3.8 mm
L	15.7 mm
dk	8 mm
k	1.2 mm
w	2.22 mm
EA	8 → 11 mm
D1	4 → 4.2 mm

Matières
CORPS ALU / TIGE ACIER