1 Allée des Bouleaux -F-95110 SANNOIS
+33 (0)1 39 98 55 00
info@restagraf.com

AGRAFE ADHÉSIVE Ø 4 mm FIXATION FAISCEAU DE CÂBLAGE



Code article	Nb de références	Nb de pièces	Conditionnement
228404	1	4	BLISTER
983	1	30	SACHET

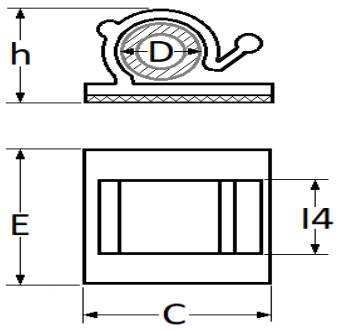

Informations techniques	
D	4 mm
h	6.3 mm
l4	10 mm
E	16 mm
C	16 mm

Matières
POLYAMIDE