1 Allée des Bouleaux -F-95110 SANNOIS
+33 (0)1 39 98 55 00
info@restagraf.com

AGRAFE ADHÉSIVE Ø 16 mm FIXATION FAISCEAU DE CÂBLAGE



Code article	Nb de références	Nb de pièces	Conditionnement
228403	1	4	BLISTER
982	1	12	SACHET

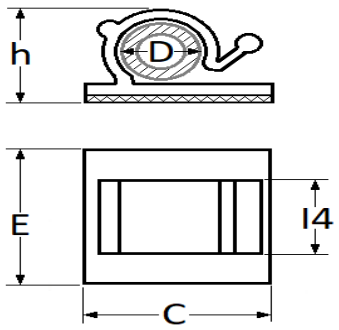

Informations techniques	
D	16 mm
h	18.4 mm
l4	15.5 mm
E	25 mm
C	25 mm

Matières
POLYAMIDE 6

Correspondances constructeurs*	
FIAT	4431610

* Informations non contractuelles données à titre indicatif