1 Allée des Bouleaux -F-95110 SANNOIS
+33 (0)1 39 98 55 00
info@restagraf.com

AGRAFE ADHÉSIVE Ø 11 mm FIXATION FAISCEAU DE CÂBLAGE



Code article	Nb de références	Nb de pièces	Conditionnement
228402	1	4	BLISTER
981	1	20	SACHET

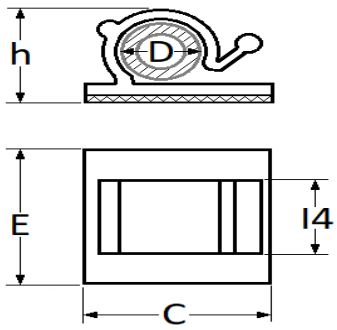

Informations techniques	
D	11 mm
h	12.7 mm
l4	12 mm
E	26.5 mm
C	26.5 mm

Matières
POLYAMIDE 66