1 Allée des Bouleaux -F-95110 SANNOIS
+33 (0)1 39 98 55 00
info@restagraf.com

RIVET PLASTIQUE Ø 8 → 8,2 mm



Code article	Nb de références	Nb de pièces	Conditionnement
228167	1	4	BLISTER
11773	1	12	SACHET
42625	1	100	BOÎTE

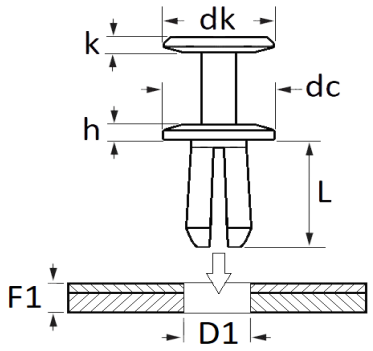

Informations techniques	
dk	13.8 mm
k	1.9 mm
dc	17.8 mm
h	2.5 mm
L	9.9 mm
D1	8 → 8.2 mm
F1	3.7 → 4.7 mm

Matières
POLYAMIDE 6

Correspondances constructeurs*			
CITROËN - PEUGEOT	6822N3	NISSAN	0155309611

Correspondances constructeurs*			
TESLA	100652100A	TOYOTA / LEXUS	9046708185

* Informations non contractuelles données à titre indicatif