1 Allée des Bouleaux -F-95110 SANNOIS
+33 (0)1 39 98 55 00
info@restagraf.com

ÉCROU HEXAGONAL À EMBASE CL8 M12-1.75

Code article	Nb de références	Nb de pièces	Conditionnement
861	1	11	SACHET

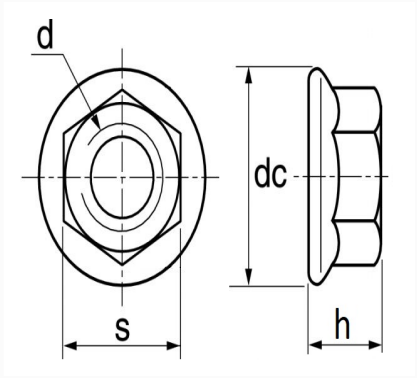

Informations techniques	
s	18 mm
h	12 mm
d	M12 x 1.75
dc	26 mm