1 Allée des Bouleaux -F-95110 SANNOIS
+33 (0)1 39 98 55 00
info@restagraf.com

AGRAFE DE PANNEAU Ø 8,5 mm

Code article	Nb de références	Nb de pièces	Conditionnement
228091	1	5	BLISTER
11762	1	10	SACHET

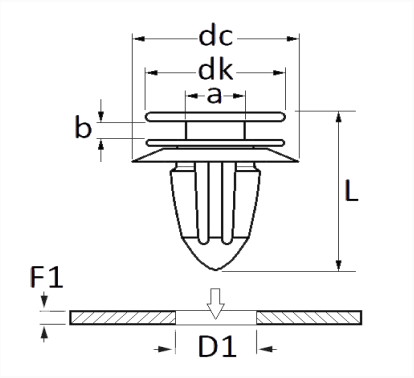

Informations techniques	
dk	13 mm
dc	18 mm
b	2.6 mm
a	5.6 mm
L	20 mm
D1	8.5 mm
F1	0.7 → 1.6 mm

Matières
POLYACETAL COPOLYMERE

Correspondances constructeurs*			
ALTERNATIVE À TOYOTA	90467W0005	CITROËN - PEUGEOT	6822LL

Correspondances constructeurs*			
CITROËN - PEUGEOT	6822YA	MITSUBISHI	MR550882
MITSUBISHI	MU000504	MITSUBISHI	MU481245
OPEL (GM) N° de Pièce	94858299	SUBSTITUABLE À TESLA	104730700A
SUZUKI	0940910312	SUZUKI	0940910312000
TOYOTA / LEXUS	6777135010	TOYOTA / LEXUS	9046710161

* Informations non contractuelles données à titre indicatif