1 Allée des Bouleaux -F-95110 SANNOIS
+33 (0)1 39 98 55 00
info@restagraf.com

# COLLIER CLIP Ø 20 mm L = 8 mm

| Code article | Nb de références | Nb de pièces | Conditionnement |
|---|---|---|---|
| 227582 | 1 | 2 | BLISTER |
| 7582 | 1 | 10 | SACHET |

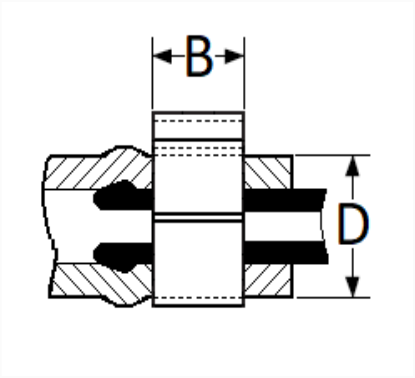


| Informations techniques | |
|---|---|
| D | 20.5 → 22 mm |
| B | 8 mm |
| | |
| | |
| | |
| | |
| | |
| | |
| | |
| | |

| Matières |
|---|
| INOX X5Cr Ni18/10 |