1 Allée des Bouleaux -F-95110 SANNOIS
+33 (0)1 39 98 55 00
info@restagraf.com

COLLIER CLIP Ø 14 mm L = 8 mm

Code article	Nb de références	Nb de pièces	Conditionnement
227576	1	2	BLISTER
7576	1	10	SACHET

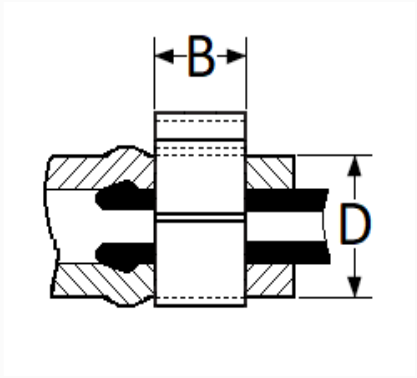

Informations techniques	
D	14.5 → 16 mm
B	8 mm

Matières
INOX X5Cr Ni18/10