1 Allée des Bouleaux -F-95110 SANNOIS
+33 (0)1 39 98 55 00
info@restagraf.com

COLLIER CLIP Ø 10 mm L = 7 mm

Code article	Nb de références	Nb de pièces	Conditionnement
227572	1	2	BLISTER
7572	1	10	SACHET

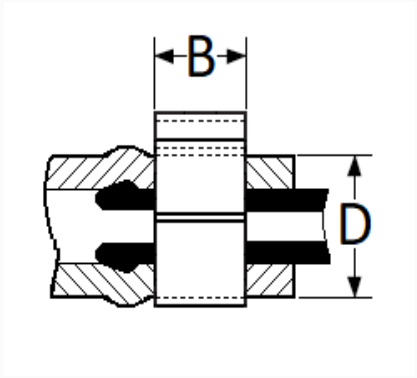

Informations techniques	
D	10.5 → 11.5 mm
B	7 mm

Matières
INOX X5Cr Ni18/10