1 Allée des Bouleaux -F-95110 SANNOIS
+33 (0)1 39 98 55 00
info@restagraf.com

PAKKING VOOR OLIEAFLAATPLUG Ø 12,2 X 15,9 X 2 mm KOPER ROND

Item code	Number of References	Number of pieces	Conditioning
227369	1	4	
7369	1	10	
40860	1	100	

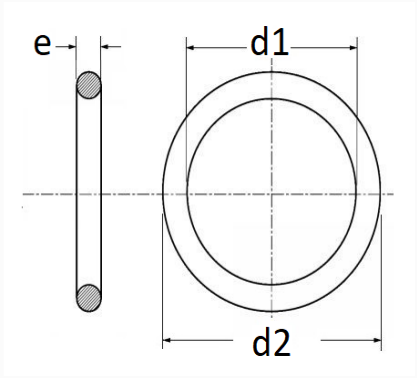

Technical informations	
d1	12.2 mm
d2	15.9 mm
e	2 mm

Materials
KOPER