1 Allée des Bouleaux -F-95110 SANNOIS
+33 (0)1 39 98 55 00
info@restagraf.com

JOINT DE BOUCHON DE VIDANGE Ø 12,2 X 17 X 2 mm CUIVRE ROND

Code article	Nb de références	Nb de pièces	Conditionnement
227346	1	4	BLISTER
7346	1	10	SACHET
40858	1	100	BOÎTE

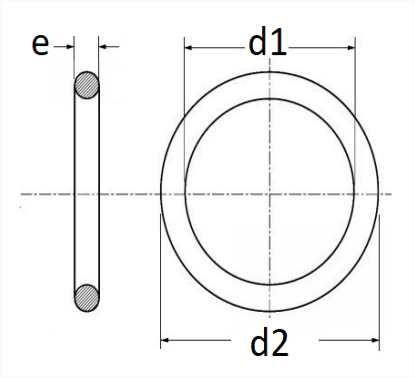

Informations techniques	
d1	12.2 mm
d2	17 mm
e	2 mm

Matières
CUIVRE