1 Allée des Bouleaux -F-95110 SANNOIS
+33 (0)1 39 98 55 00
info@restagraf.com

JOINT DE BOUCHON DE VIDANGE Ø 22,2 X 28,2 X 3 mm TORIQUE CAOUTCHOUC

Code article	Nb de références	Nb de pièces	Conditionnement
227342	1	3	BLISTER
7342	1	10	SACHET

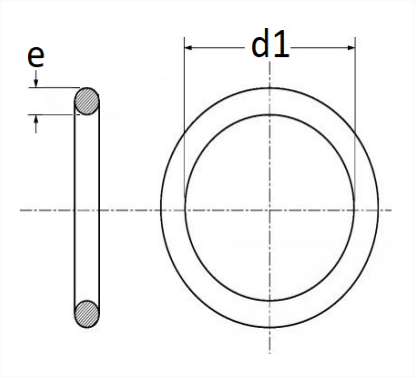

Informations techniques	
d1	22.2 mm
e	3 mm

Matières
CAOUTCHOUC FLUOROCARBONE BASE