1 Allée des Bouleaux -F-95110 SANNOIS
+33 (0)1 39 98 55 00
info@restagraf.com

DICHTUNG FÜR ÖLABLASSSTOPFEN Ø 12 X 18 X 3 mm O-RING GUMMI

Item code	Number of References	Number of pieces	Conditioning
227341	1	3	BLISTER
7341	1	10	BEUTEL

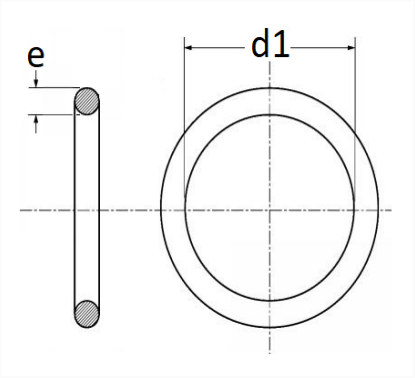

Technical informations	
d1	12 mm
e	3 mm

Materials
GUMMI AUF FLUORCARBONBASIS