1 Allée des Bouleaux -F-95110 SANNOIS
+33 (0)1 39 98 55 00
info@restagraf.com

VIS À MÉTAUX TÊTE H CL6.8 AVEC RONDELLE M6-1.00 X 20 mm



Code article	Nb de références	Nb de pièces	Conditionnement
844	1	35	SACHET

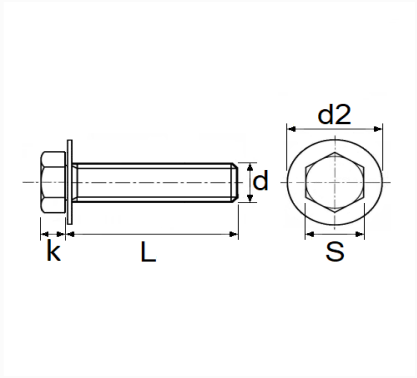

Informations techniques	
s	10 mm
k	4 mm
d2	18 mm
L	20 mm
d	M6 x 1.00