Restagraf
1 Allée des Bouleaux -F-95110 SANNOIS
+33 (0)1 39 98 55 00
info@restagraf.com

ÉCROU HEXAGONAL AUTO-FREINÉ À BAGUE NYLON CL8 M8-1.25 DIN 982



Code article	Nb de références	Nb de pièces	Conditionnement
829	1	20	SACHET
40423	1	200	BOÎTE
220829	1	13	BLISTER

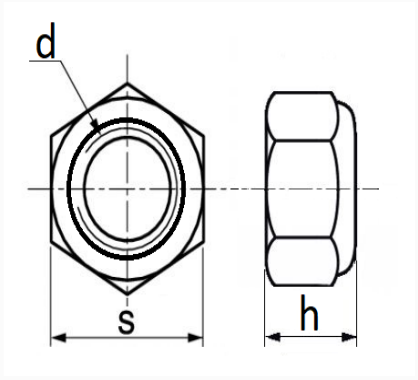

Informations techniques	
s	13 mm
h	9.6 mm
d	M8 x 1.25

Matières
ACIER CLASSE 8

Correspondances constructeurs*			
CITROËN - PEUGEOT	693983	CITROËN - PEUGEOT	6939C2

Correspondances constructeurs*			
RENAULT	7703034017	RENAULT	7703034027
RENAULT	7703034235	RENAULT	7703034237

* Informations non contractuelles données à titre indicatif