1 Allée des Bouleaux -F-95110 SANNOIS
+33 (0)1 39 98 55 00
info@restagraf.com

# ÉCROU HEXAGONAL AUTO-FREINÉ À BAGUE NYLON CL8 M7-1.00 DIN 982

| Code article | Nb de références | Nb de pièces | Conditionnement |
|---|---|---|---|
| 828 | 1 | 20 | SACHET |
| 40422 | 1 | 150 | BOÎTE |

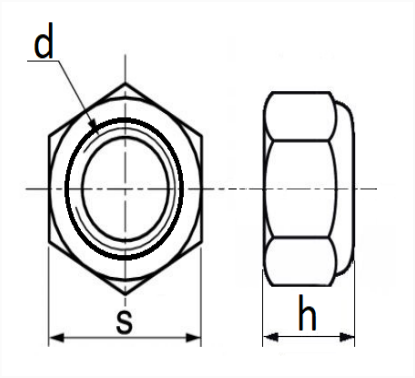


| Informations techniques | |
|---|---|
| s | 11 mm |
| h | 9,1 mm |
| d | M7 x 1.00 |

| Matières |
|---|
| ACIER CLASSE 8 |

| Correspondances constructeurs* | | | |
|---|---|---|---|
| RENAULT | 7703034009 | RENAULT | 7703034234 |

* Informations non contractuelles données à titre indicatif