1 Allée des Bouleaux -F-95110 SANNOIS
+33 (0)1 39 98 55 00
info@restagraf.com

ÉCROU HEXAGONAL AUTO-FREINÉ À BAGUE NYLON CL8 M7-1.00 DIN 982

Code article	Nb de références	Nb de pièces	Conditionnement
828	1	20	SACHET
40422	1	150	BOÎTE

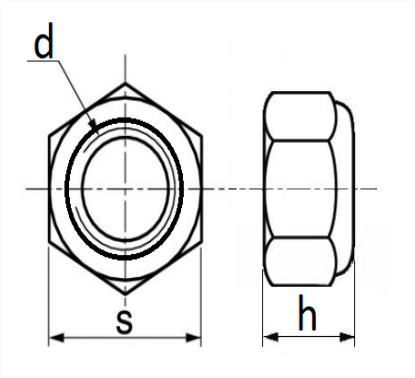

Informations techniques	
s	11 mm
h	9,1 mm
d	M7 x 1.00

Matières
ACIER CLASSE 8

Correspondances constructeurs*			
RENAULT	7703034009	RENAULT	7703034234

* Informations non contractuelles données à titre indicatif