1 Allée des Bouleaux -F-95110 SANNOIS
+33 (0)1 39 98 55 00
info@restagraf.com

VIS À MÉTAUX TÊTE H CL8.8 ZN BLANC M12-1.75 X 60 mm DIN 933



Code article	Nb de références	Nb de pièces	Conditionnement
826	1	14	SACHET
7641	1	6	SACHET

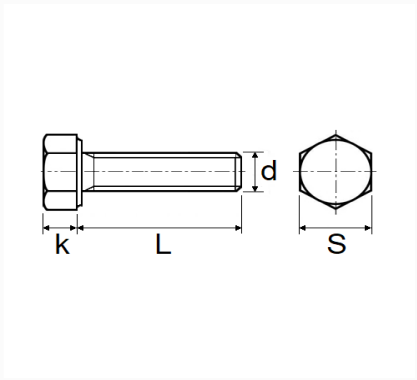

Informations techniques	
s	19 mm
k	8 mm
L	60 mm
d	M12 x 1.75

Matières
ACIER CLASSE 8.8