1 Allée des Bouleaux -F-95110 SANNOIS
+33 (0)1 39 98 55 00
info@restagraf.com

ÉCROU HEXAGONAL CL8 M12-1.75 DIN 934

Code article	Nb de références	Nb de pièces	Conditionnement
816	1	20	SACHET
40406	1	50	BOÎTE

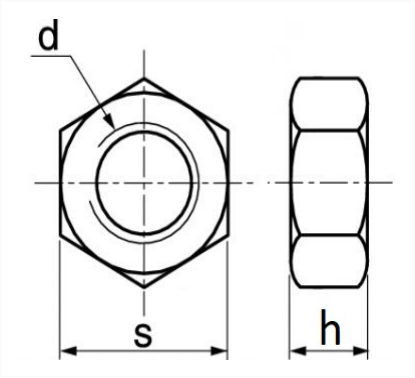

Informations techniques	
s	18 mm
h	10.5 mm
d	M12 x 1.75

Matières
ACIER CLASSE 8