Restagraf
1 Allée des Bouleaux -F-95110 SANNOIS
+33 (0)1 39 98 55 00
info@restagraf.com

BOUCHON DE VIDANGE Ø 37 mm MONTAGE 1/4 DE TOUR AVEC JOINT ET GOUPILLE NON ASSEMBLÉ



Code article	Nb de références	Nb de pièces	Conditionnement
221492	3	1	BLISTER

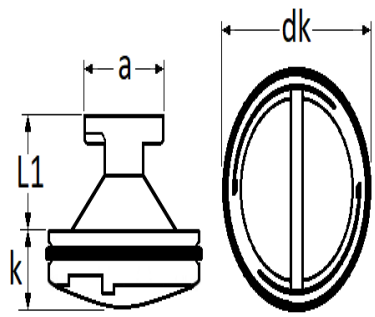

Informations techniques	
dk	37.1 mm
k	11.7 mm
L1	11 mm
a	19.6 mm

Matières
POLYAMIDE + 35% FIBRE DE VERRE

Correspondances constructeurs*			
ALTERNATIVE À CITROËN	9801444780	ALTERNATIVE À FORD	1871598

Correspondances constructeurs*			
ALTERNATIVE À OPEL	3648410	ALTERNATIVE À PEUGEOT	9801444780

* Informations non contractuelles données à titre indicatif