1 Allée des Bouleaux -F-95110 SANNOIS
+33 (0)1 39 98 55 00
info@restagraf.com

RONDELLE PLATE Ø 8 X 20 X 1,5 mm



Code article	Nb de références	Nb de pièces	Conditionnement
220516	1	33	BLISTER
516	1	55	SACHET

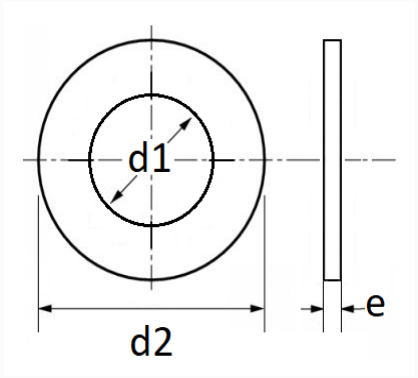

Informations techniques	
d1	8.4 mm
d2	20 mm
e	1.5 mm

Matières
ACIER

Correspondances constructeurs*	
RENAULT	7703053334

* Informations non contractuelles données à titre indicatif