1 Allée des Bouleaux -F-95110 SANNOIS
+33 (0)1 39 98 55 00
info@restagraf.com

VIS À MÉTAUX TÊTE H CL8.8 ZN BLANC M6-1.00 X 50 mm DIN 933

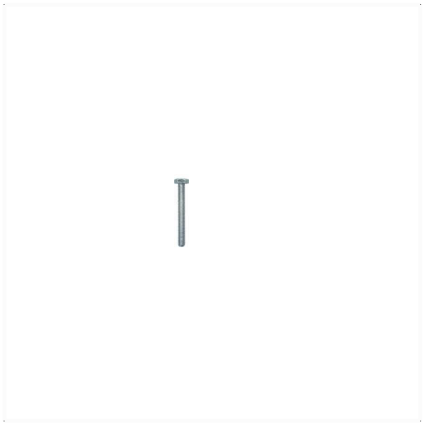

Code article	Nb de références	Nb de pièces	Conditionnement
796	1	25	SACHET
7620	1	10	SACHET
40113	1	100	BOÎTE

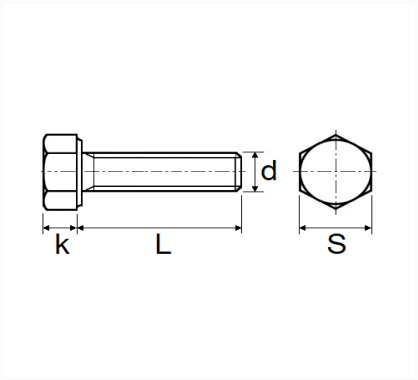

Informations techniques	
s	10 mm
k	4 mm
L	50 mm
d	M6 x 1.00

Matières
ACIER CLASSE 8.8

Correspondances constructeurs*			
RENAULT	7703001132	RENAULT	7703101583

* Informations non contractuelles données à titre indicatif