1 Allée des Bouleaux -F-95110 SANNOIS
+33 (0)1 39 98 55 00
info@restagraf.com

VIS À MÉTAUX TÊTE H CL8.8 ZN BLANC M5-0.80 X 30 mm DIN 933

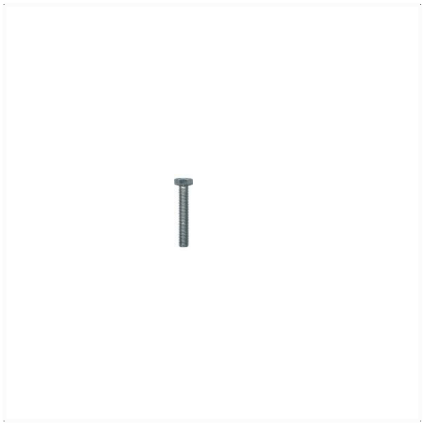

Code article	Nb de références	Nb de pièces	Conditionnement
795	1	30	SACHET
40106	1	100	BOÎTE

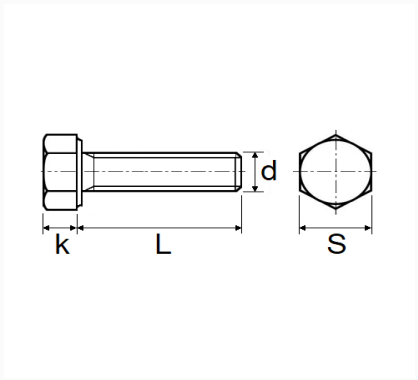

Informations techniques	
s	8 mm
k	3.5 mm
L	30 mm
d	M5 x 0.80

Matières
ACIER CLASSE 8.8

Correspondances constructeurs*			
CITROËN - PEUGEOT	692140	RENAULT	7703001425

* Informations non contractuelles données à titre indicatif