1 Allée des Bouleaux -F-95110 SANNOIS
+33 (0)1 39 98 55 00
info@restagraf.com

LANIÈRE 180 X 3,6 mm



Code article	Nb de références	Nb de pièces	Conditionnement
200598	1	50	TUBE
598	1	50	SACHET
2047	1	300	SACHET
220598	1	20	BLISTER

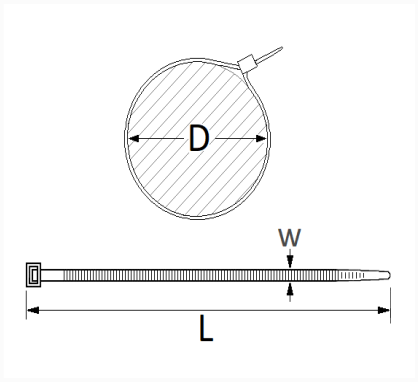

Informations techniques	
L	180 mm
W	3.6 mm
D	1.5 → 49 mm

Matières
POLYAMIDE 66

Correspondances constructeurs*			
CITROËN - PEUGEOT	6999X5	PEUGEOT	6999X9

* Informations non contractuelles données à titre indicatif