1 Allée des Bouleaux -F-95110 SANNOIS
+33 (0)1 39 98 55 00
info@restagraf.com

ÉCROU HEXAGONAL CL8 M4-0.70 DIN 934

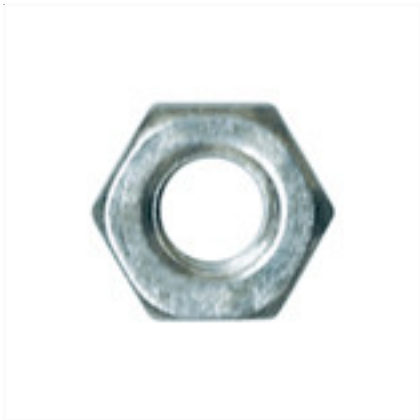

Code article	Nb de références	Nb de pièces	Conditionnement
793	1	150	SACHET
40400	1	200	BOÎTE

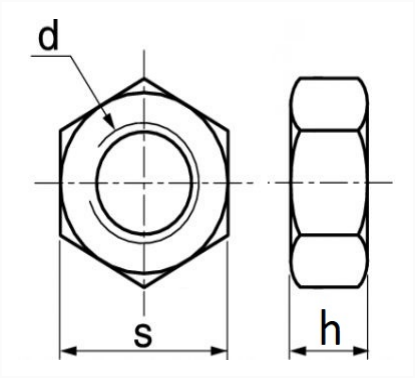

Informations techniques	
s	7 mm
h	3.2 mm
d	M4 x 0.70

Matières
ACIER CLASSE 8

Correspondances constructeurs*			
CITROËN - PEUGEOT	693307	RENAULT	7903032003

* Informations non contractuelles données à titre indicatif