1 Allée des Bouleaux -F-95110 SANNOIS
+33 (0)1 39 98 55 00
info@restagraf.com

OBTURATEUR M10



Code article	Nb de références	Nb de pièces	Conditionnement
130143	1	10	SACHET

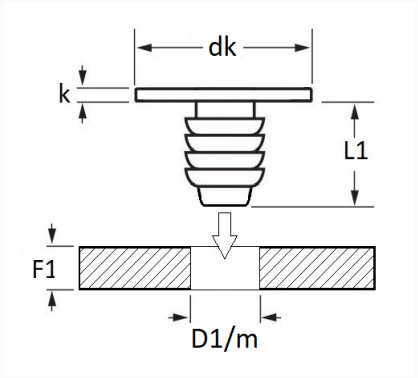

Informations techniques	
dk	18.5 mm
k	3.5 mm
L1	10 mm
D1	7.5 → 9 mm
m	Taraudage M10
F1	1.2 → 4.5 mm

Matières
POLYAMIDE 66

Correspondances constructeurs*	
NISSAN	0165801501

* Informations non contractuelles données à titre indicatif