Restagraf
1 Allée des Bouleaux -F-95110 SANNOIS
+33 (0)1 39 98 55 00
info@restagraf.com

AGRAFE DE MOULURE Ø 8 mm CEINTURE DE CAISSE



Code article	Nb de références	Nb de pièces	Conditionnement
130123	1	16	SACHET

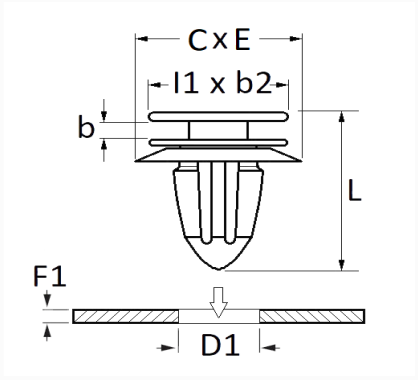

Informations techniques	
I1	14 mm
b2	10.8 mm
b	1.5 mm
L	18.3 mm
C	20 mm
E	17.8 mm
D1	8 mm
F1	0.7 → 1.2 mm

Matières
POLYACETAL ET ELASTOMERE

Correspondances constructeurs*	
IVECO	5801720444

* Informations non contractuelles données à titre indicatif