1 Allée des Bouleaux -F-95110 SANNOIS
+33 (0)1 39 98 55 00
info@restagraf.com

RIVET PLASTIQUE Ø 9 mm BOUCLIER



Code article	Nb de références	Nb de pièces	Conditionnement
130085	1	12	SACHET
42650	1	100	BOÎTE

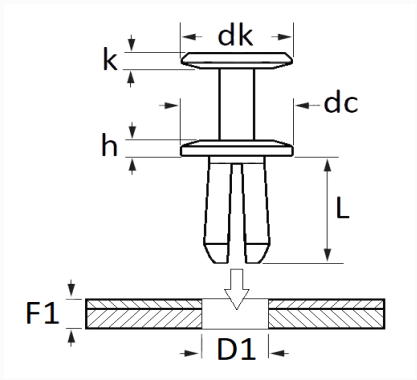

Informations techniques	
dk	14 mm
k	2 mm
dc	18 mm
h	3.1 mm
L	28.1 mm
D1	9 mm
F1	3.8 → 4.8 mm

Matières
POLYACETAL

Correspondances constructeurs*			
CITROËN - PEUGEOT	1608546180	CITROËN - PEUGEOT	742739

Correspondances constructeurs*			
SUBSTITUABLE À TOYOTA	5216102020	SUBSTITUABLE À TOYOTA	5216102030
TOYOTA / LEXUS	5216116010		

* Informations non contractuelles données à titre indicatif