1 Allée des Bouleaux -F-95110 SANNOIS
+33 (0)1 39 98 55 00
info@restagraf.com

RONDELLE PLATE Ø 6 X 24 X 1,2 mm

Code article	Nb de références	Nb de pièces	Conditionnement
786	1	40	SACHET
40303	1	200	BOÎTE

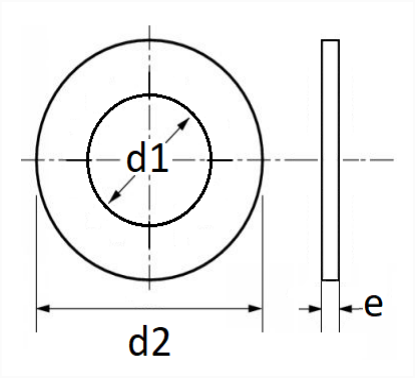

Informations techniques	
d1	6.4 mm
d2	24 mm
e	1.2 mm

Matières
ACIER

Correspondances constructeurs*	
CITROËN - PEUGEOT	694857

* Informations non contractuelles données à titre indicatif