Restagraf
1 Allée des Bouleaux -F-95110 SANNOIS
+33 (0)1 39 98 55 00
info@restagraf.com

RIVET PLASTIQUE Ø 8 → 10 mm BOUCLIER ET CARTER D'AILE / PARE-BOUE



Code article	Nb de références	Nb de pièces	Conditionnement
42645	1	100	BOÎTE
11286	1	6	SACHET

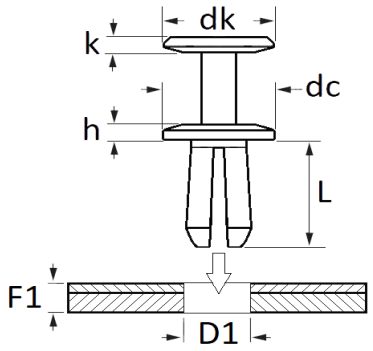

Informations techniques	
dk	13 mm
k	1.9 mm
dc	20 mm
h	3.9 mm
L	12.9 mm
D1	8 → 10 mm
F1	1 → 7 mm

Matières
POLYACETAL COPOLYMERE

Correspondances constructeurs*			
NISSAN	11296AG000	RENAULT	11296AG000

* Informations non contractuelles données à titre indicatif