Restagraf
1 Allée des Bouleaux -F-95110 SANNOIS
+33 (0)1 39 98 55 00
info@restagraf.com

RIVET PLASTIQUE Ø 6,5 mm



Code article	Nb de références	Nb de pièces	Conditionnement
42603	1	100	BOÎTE
9703	1	8	SACHET
229703	1	4	BLISTER

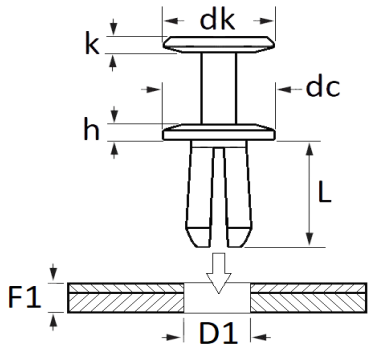

Informations techniques	
dk	12 mm
k	1.5 mm
dc	22 mm
h	1.5 mm
L	13.8 mm
D1	6.5 mm
F1	3.8 → 6 mm

Matières
POLYAMIDE 6

Correspondances constructeurs*			
CITROËN - PEUGEOT	699783	CITROËN - PEUGEOT	6997T2

Correspondances constructeurs*	
OPEL (Stellantis)	3636751

* Informations non contractuelles données à titre indicatif