1 Allée des Bouleaux -F-95110 SANNOIS
+33 (0)1 39 98 55 00
info@restagraf.com

# ÉCROU À OREILLES M8-1.25 DIN 315

| Code article | Nb de références | Nb de pièces | Conditionnement |
|---|---|---|---|
| 761 | 1 | 15 | SACHET |

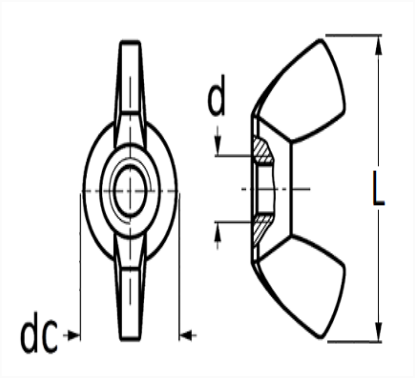


| Informations techniques | |
|---|---|
| dc | 13 mm |
| d | M8 x 1.25 |
| L | 29 mm |
| | |
| | |
| | |
| | |
| | |
| | |
| | |