1 Allée des Bouleaux -F-95110 SANNOIS
+33 (0)1 39 98 55 00
info@restagraf.com

ÉCROU À OREILLES M8-1.25 DIN 315

Code article	Nb de références	Nb de pièces	Conditionnement
761	1	15	SACHET

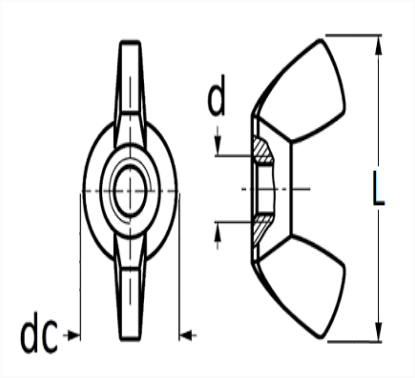

Informations techniques	
dc	13 mm
d	M8 x 1.25
L	29 mm