1 Allée des Bouleaux -F-95110 SANNOIS
+33 (0)1 39 98 55 00
info@restagraf.com

JOINT DE BOUCHON DE VIDANGE Ø 11,3 X 17,5 X 3 mm CUIVRE FILETÉ

Code article	Nb de références	Nb de pièces	Conditionnement
40873	1	100	BOÎTE PL
7399	1	10	SACHET
227399	1	4	BLISTER

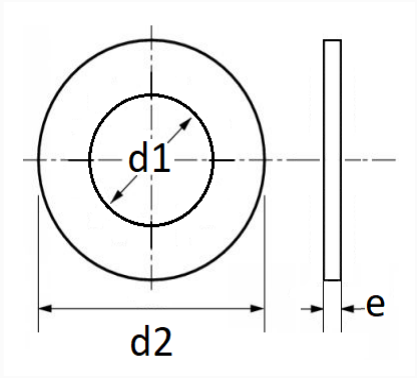

Informations techniques	
d1	10.9 mm
d2	17.5 mm
e	3 mm

Matières
CUIVRE

Correspondances constructeurs*			
DACIA	1102601M02	FORD Finis	1952442

Correspondances constructeurs*			
MITSUBISHI	MQ700407	NISSAN	1102601M00
NISSAN	1102601M02	NISSAN	11026BX000
NISSAN	11026JA00A	RENAULT	1102601M02
RENAULT SAMSUNG MOTORS	0329510		

* Informations non contractuelles données à titre indicatif