1 Allée des Bouleaux -F-95110 SANNOIS
+33 (0)1 39 98 55 00
info@restagraf.com

JOINT DE BOUCHON DE VIDANGE Ø 18,7 X 26 X 1,5 mm BAGUE BS



Code article	Nb de références	Nb de pièces	Conditionnement
40871	1	100	BOÎTE
7385	1	5	SACHET
227385	1	2	BLISTER

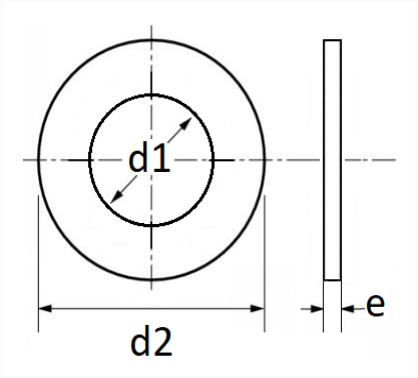

Informations techniques	
d1	18.7 mm
d2	26 mm
e	1.5 mm

Matières
ACIER+EPDM

Correspondances constructeurs*			
ALFA ROMEO	670050349	CHRYSLER - JEEP	68098272AA

Correspondances constructeurs*			
CITROËN - PEUGEOT	1686492780	FIAT	10261660
FIAT	55196309	FIAT	93178360
OPEL (GM) N° Catalogue	652543	OPEL (GM) N° de Pièce	1686492780
OPEL (GM) N° de Pièce	93183670	SUZUKI	1399679J50

* Informations non contractuelles données à titre indicatif