1 Allée des Bouleaux -F-95110 SANNOIS
+33 (0)1 39 98 55 00
info@restagraf.com

JOINT DE BOUCHON DE VIDANGE Ø 14,3 X 19 X 2 mm CUIVRE ROND



Code article	Nb de références	Nb de pièces	Conditionnement
40853	1	100	BOÎTE
7349	1	10	SACHET
227349	1	4	BLISTER

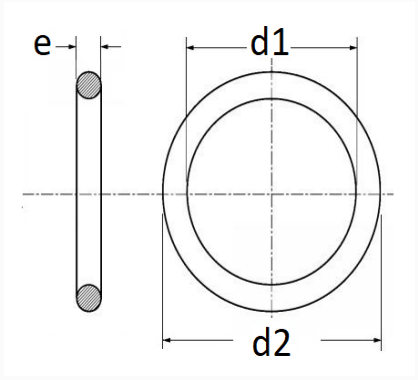

Informations techniques	
d1	14.3 mm
d2	19 mm
e	2 mm

Matières
CUIVRE